KOMATSU

PC 26MR

Minibagger

PC26MR-3

MOTORLEISTUNG
15,7 kW / 21,3 PS @ 2.500 U/min

BETRIEBSGEWICHT
2.550 - 2.800 kg

LÖFFELVOLUMEN
0,035 - 0,085 m³

Technische Daten

MOTOR

Die neue Generation der Komatsu-Dieselmotoren entspricht den strengsten gesetzlichen Vorschriften.

Modell ..... Komatsu 3D76E
Typ ..... 4-Takt Niederemissionsmotor
Hubraum ..... 1.115 cm³
Bohrung × Hub ..... 76 × 82 mm
Zylinderzahl 3
Motorleistung
  bei Nenndrehzahl ..... 2.500 U/min
  ISO 14396 ..... 15,7 kW / 21,3 PS
  ISO 9249 (netto) ..... 15,5 kW / 21,1 PS
Max. Drehmoment/Drehzahl ..... 66,7 Nm/1.600 U/min
Kühlsystem ..... Wasserkühlung
Luftfiltertyp ..... Trockenluftfilter
Starteinrichtung ..... elektrisch, mit Vorwärmsystem

BETRIEBSGEWICHT

Betriebsgewicht mit Standardlöffel, gefülltem Kraftstofftank, 75 kg Fahrer (ISO 6016).

Betriebsgewicht mit Kabine und Gummiketten ..... 2.710 kg
Betriebsgewicht mit Kabine und Stahlketten ..... 2.800 kg
Bei Ausrüstung mit Wetterschutzdach (Option) ..... -160 kg

HYDRAULIKSYSTEM

Typ ..... Komatsu CLSS
Hauptpumpe ..... Verstellpumpe + Zahnradpumpe
Max. Fördermenge ..... 53,9 + 15,2 l/min
Einstellung Überdruckventile ..... 24,5 MPa (245 bar)
Hydraulikmotoren:
  Fahrantrieb ..... 2 Verstellmotoren
  Schwenkmotor ..... 1 Konstantmotor
Hydraulikzylinder (Durchmesser × Länge):
  Ausleger ..... 70 × 435,5 mm
  Stiel ..... 65 × 451 mm
  Löffel ..... 55 × 460 mm
  Zylinder für Schwenkausleger ..... 70 × 429,5 mm
  Schild ..... 70 × 135 mm
Losbrechkraft (ISO 6015) ..... 2.200 daN (2.245 kg)
Reißkraft (ISO 6015):
  Stiel 1.115 mm ..... 1.400 daN (1.430 kg)
  Stiel 1.370 mm ..... 1.210 daN (1.235 kg)

Die Arbeitshydraulik wird mittels PPC-Bedienhebeln gesteuert. Bei hochgeklappter Konsole ist die Arbeitshydraulik deaktiviert.

UMWELT

Vibrationspegel (EN 12096:1997)*
  Hand-Arm-Vibrationen ..... ≤ 2,5 m/s² (Unsicherheit K = 1,2 m/s²)
  Ganzkörper-Vibrationen ..... ≤ 0,5 m/s² (Unsicherheit K = 0,2 m/s²)

* zur Gefährdungsbeurteilung gem. 2002/44/EC siehe ISO/TR 25398:2006.

SCHWENKWERK

Antrieb mit einem Orbital-Hydraulikmotor und einreihiger, innenverzahnter Kugeldrehverbindung und zentralisierter Schmierung.

Schwenkgeschwindigkeit ..... 8,9 U/min

SCHILD

Typ ..... Schweißkonstruktion, einteiliger Aufbau
Breite × Höhe ..... 1.500 × 300 mm
Max. Hubhöhe über Boden ..... 350 mm
Max. Einstechtiefe ..... 300 mm

LAUFWERK

X-förmiger Unterwagen mit Laufwerksrahmen in Kastenbauweise

Laufrollen (je Seite) 4
Bodenplattenbreite ..... 300 mm
Bodendruck (Standard) ..... 0,25 kg/cm²

ELEKTRISCHE ANLAGE

Betriebsspannung ..... 12 V
Batterie ..... 45 Ah
Lichtmaschine ..... 40 A
Anlasser ..... 1,4 kW

FÜLLMENGEN

Kraftstofftank ..... 28 l
Kühlsystem ..... 3,0 l
Motoröl (Nachfüllmenge) ..... 3,4 l
Hydrauliksystem ..... 30 l

FAHRANTRIEB

Typ ..... hydrostatisch mit zwei Geschwindigkeiten, Steuerung über 2 Bedienhebel und/oder 2 Pedale
Hydraulikmotoren ..... 2 × Axialkolbenmotor
Reduktion ..... Planetenuntersetzungsgetriebe
Max. Zugkraft ..... 2.600 daN (2.650 kgf)
Fahrgeschwindigkeit ..... 2,5 - 4,0 km/h

Abmessungen & Arbeitsbereich

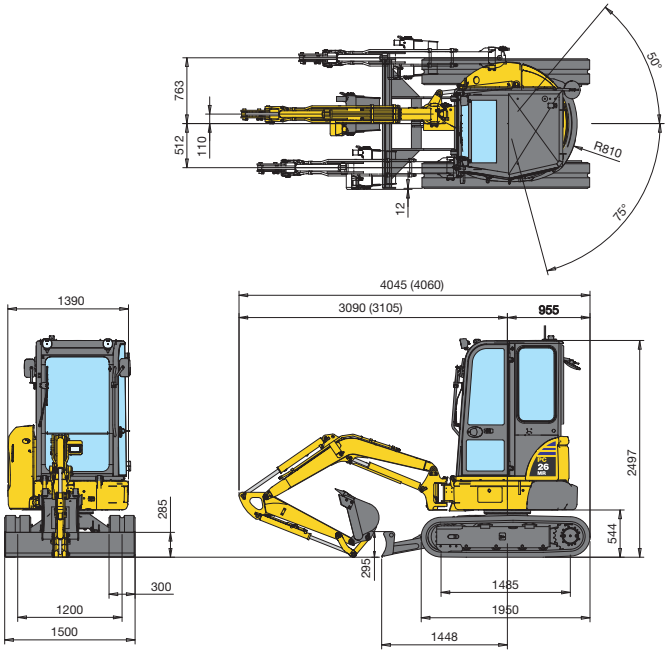

LÖFFELAUSWAHL

Breite mm	Volumen m³ (ISO 7451)	Gewicht kg	Anz. Zähne
250	0,035	30	2
350	0,055	40	3
450	0,07	50	4
550	0,085	60	5

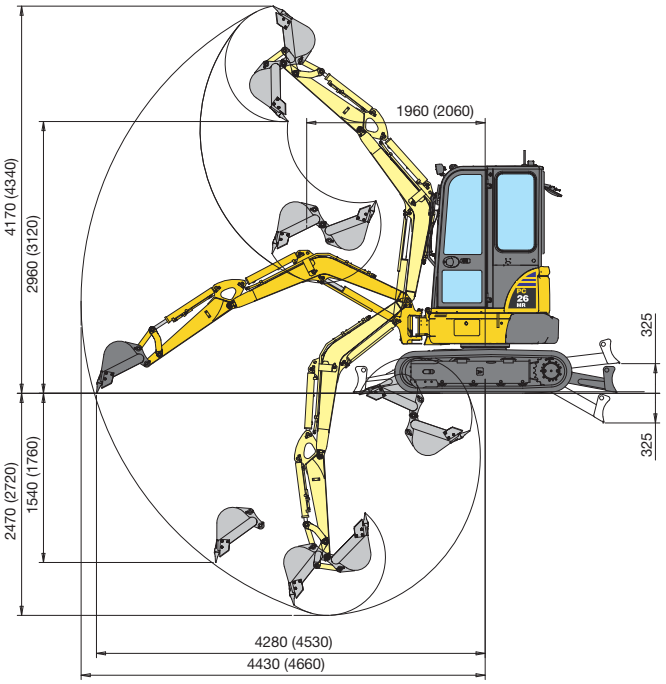

Kabine, Gummiketten, 450 mm Löffel, Schild abgesenkt

A - Ausladung B - Lasthakenhöhe

STIELLÄNGE 1.115 mm

B \ A	2 m		3 m		Max. Ausladung	
	Front	360°	Front	360°	Front	360°
3 m	-	-	(*)560	520	(*)570	400
2 m	(*)640	(*)640	(*)570	490	(*)540	300
1 m	(*)900	660	(*)740	460	(*)530	270
0 m	(*)1.260	630	(*)780	410	(*)600	290
-1 m	(*)1.000	660	(*)740	380	(*)620	310

Einheit: kg

STIELLÄNGE 1.370 mm

B \ A	2 m		3 m		Max. Ausladung	
	Front	360°	Front	360°	Front	360°
3 m	-	-	(*)470	(*)470	(*)470	370
2 m	-	-	(*)480	(*)480	(*)490	290
1 m	(*)970	660	(*)580	430	(*)520	260
0 m	(*)1.250	625	(*)750	380	(*)540	270
-1 m	(*)1.150	630	(*)730	380	(*)600	300

Einheit: kg

HINWEIS:
Angaben gemäß ISO Standard 10567. Die Hubkraftangaben beinhalten höchstens 87% der hydraulischen Hubkraft und 75% der Kipplast. Hydraulikbagger, die im Hebezeugbetrieb eingesetzt werden, müssen den jeweiligen regionalen Vorschriften entsprechen und mit Rohrbruchsicherungen (Ausleger und Stiel) sowie mit einer Überlastwarneinrichtung gemäß EN474-5 ausgestattet werden.
- Die hydraulische Hubkraft (*) wird durch die Kapazität der Hydraulik begrenzt.
- Für die Hubleistungen nimmt man an, dass das Fahrzeug auf festem und ebenem Untergrund steht.
- Der Lastanschlagpunkt ist ein angenommener Haken hinter der Schaufel.

Minibagger

PC26MR-3

Standardausrüstung

- Kippbare ROPS (ISO 3471) / FOPS (ISO 10262) Kabine mit Heizung
- 300 mm Gummiketten
- 2 Fahrstufen mit automatischer Shift-Down-Funktion
- 1.115 mm Stiel
- 1- / 2-Wege-Zusatzhydraulik, Verrohrung bis Stiel
- Planierschild
- Verstellbarer Fahrersitz
- Rammschutz für den Auslegerzylinder
- Arbeitsscheinwerfer am Ausleger
- Fahralarm
- KOMTRAX™ - Komatsu Satellite Monitoring System
- Batteriehauptschalter
- Sicherheitsventile für Ausleger und Stiel, Überlastwarneinrichtung (nur in EU-Ländern)

Sonderausrüstung

- ROPS (ISO 3471) / FOPS (ISO 10262) Wetterschutzdach
- 300 mm Stahlbodenplatten
- 300 mm Roadliner-Bodenplatten
- 1.370 mm Stiel
- Komatsu-Löffel (250 - 550 mm)
- Grabenräumlöffel 1.300 mm
- Koppel mit Anschlagöse
- Sicherheitsventile für Ausleger und Stiel, Überlastwarneinrichtung (in Nicht-EU-Ländern)
- Sicherheitsventil Schild
- Überdruckventile für Anbaugeräte
- Rundumleuchte
- Rückspiegel
- Arbeitsscheinwerfer auf Kabine/ Wetterschutzdach
- Arbeitsscheinwerfer auf Kabine hinten
- Radio-Vorbereitung
- PPC-Bedienhebel für Anbaugerät
- Komatsu Schnellwechsler
- Löffel mit Kmax-Zähnen

Ihr Komatsu-Partner:

Komatsu Europe International NV
Mechelsesteenweg 586
B-1800 VILVOORDE (BELGIUM)
Tel. +32-2-255 24 11
Fax +32-2-252 19 81
www.komatsu.eu

WGSS005905 07/2012

Materials and specifications are subject to change without notice.
KOMATSU is a trademark of Komatsu Ltd. Japan.

Angaben unverbindlich, Änderungen vorbehalten. Abbildungen können von der Standardausführung abweichen.
Die Standardausrüstung und Sonderausrüstung können regional unterschiedlich ausgeführt sein. Printed in Europe.