KOMATSU

WA 70

Radlader

# WA70-7



**MOTORLEISTUNG**
36,9 kW / 50,2 PS @ 2.350 U/min

**BETRIEBSGEWICHT**
5.035 - 5.380 kg

**SCHAUFELVOLUMEN**
0,75 - 1,25 m³

# Technische Daten

## MOTOR

Modell ..... Komatsu 4D95LWE-5
Motorleistung
bei Nenndrehzahl ..... 2.350 U/min
ISO 14396 ..... 36,9 kW/50,2 PS
Max. Drehmoment/Drehzahl ..... 172 Nm/1.600 U/min
Zylinderzahl ..... 4
Bohrung × Hub ..... 95 × 115 mm
Hubraum ..... 3,3 l
Einspritzsystem ..... Direkteinspritzung
Elektrische Anlagen ..... 12 V
Batterie ..... 92 Ah
Lichtmaschine ..... 90 A
Luftfiltertyp ..... Trockenluftfilter mit Vorabscheidung und Sicherheitspatrone

## FAHRANTRIEB

System ..... hydrostatischer Fahrantrieb, in allen Richtungen voll unter Last schaltbar
Hydrostat-Pumpe ..... 1 Schrägscheiben-Verstellpumpe
Hydrostat-Motor ..... 1 Schrägachsen-Verstellmotor
Fahrbereiche (Vorwärts/Rückwärts) ..... 2/2
Fahrgeschwindigkeiten (Vorwärts/Rückwärts)
1. Fahrbereich ..... 0 - 5 km/h
2. Fahrbereich ..... 0 - 20 km/h

## FAHRWERK UND BEREIFUNG

Typ ..... Pendelhinterachse für höchste Stabilität und Leistung im Erdbaueinsatz
System ..... Vierradantrieb
Achsen ..... Planetenstarrachsen mit Lamellenselbstsperrdifferentialen in beiden Achsen
Pendelwinkel ..... Hinterachse mit 10° Pendelwinkel für höchste Stabilität
Bereifung ..... 12.5-18 (Standard)

## FÜLLMENGEN

Kühlsystem ..... 9,1 l
Kraftstofftank ..... 132 l
Motoröl ..... 7,5 l
Hydrauliksystem ..... 50 l
Vorderachse ..... 8,4 l
Hinterachse ..... 8,4 l
Getriebe ..... 1,3 l

## BREMSEN

Betriebsbremsen ..... kombiniertes Inchbremspedal; über den hydrostatischen Antrieb auf alle 4 Räder wirkend
Feststellbremse ..... Scheibenbremse

## HYDRAULIKSYSTEM

Typ ..... offenes Hydrauliksystem
Arbeitsdruck ..... 230 bar
Fördermenge der Arbeitshydraulikpumpe ..... 53 l/min
Anzahl Hub-/Schaufelzylinder ..... 1/1
Typ ..... doppelwirkend
Bohrungsdurchmesser × Hub
Hubzylinder ..... 95 × 670 mm
Schaufelzylinder ..... 85 × 522 mm
Hydrauliksteuerhebel ..... Multifunktionshebel
Kinematik ..... Z-Kinematik für höchste Losbrechkraft. Parallelhub beim Einsatz mit Gabelzinken.
Hydraulikspielzeit mit Nennlast-Schaufelfüllung
Hubzeit ..... 5,3 s
Senkzeit (leer) ..... 3,0 s
Auskippzeit ..... 1,1 s

## LENKSYSTEM

System ..... Knicklenkung
Bauart ..... hydrostatische Lenkung
Lenkeinschlag nach jeder Seite ..... 40°
Lenkpumpe ..... Zahnradpumpe
Arbeitsdruck ..... 175 bar
Anzahl Lenkzylinder ..... 1
Typ ..... doppelwirkend
Bohrungsdurchmesser × Hub ..... 70 × 363 mm
Kleinster Wenderadius
(Außenkante Reifen 12.5-18) ..... 3.680 mm

## FAHRERHAUS

Kabine gemäß ISO 3471 mit ROPS (Roll Over Protective Structure) gemäß SAE J1040c und FOPS (Falling Object Protective Structure) gemäß ISO 3449. Die Druckkabine ruht auf Hydrolagern und ist geräuschgedämpft.

## UMWELT

Motoremissionen ..... entsprechen den Emissionsrichtwerten der EU-Richtlinie Stufe IIIA/EPA Tier III
Geräuschpegel ..... Geräuschpegel (außen/innen) entsprechen den Richtwerten der 2000/14/EC Stufe II und 98/37/EC
Vibrationspegel (EN 12096:1997)*
Hand-Arm-Vibrationen ..... ≤ 2,5 m/s² (Unsicherheit K = 0,62 m/s²)
Ganzkörper-Vibrationen .... ≤ 0,5 m/s² (Unsicherheit K = 0,46 m/s²)
* zur Gefährdungsbeurteilung gem. 2002/44/EC siehe ISO/TR 25398:2006.

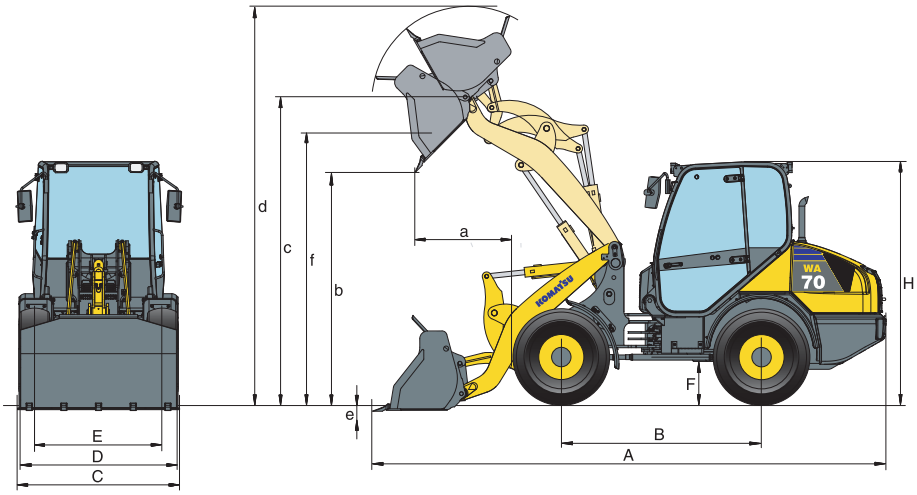


## ARBEITSWERTE IM SCHAUFELEINSATZ

| | | | Universal | | Leichtgut | | 4-in-1 | |
|---|---|---|---|---|---|---|---|---|
| | | | mit Zähnen | ohne Zähne | ohne Zähne | ohne Zähne | mit Zähnen | mit Zähnen |
| | **Schaufelinhalt (gehäuft, ISO 7546)** | **m³** | **0,85** | **0,85** | **1,0** | **1,25** | **0,75** | **0,8** |
| | Verkaufscode | | C61 | C11 | C13 | C14 | C16 | C26 |
| | Schüttgewicht | t/m³ | 1,8 | 1,8 | 1,6 | 1,3 | 1,8 | 1,65 |
| | Schaufelgewicht ohne Zähne | kg | 295 | 273 | 301 | 337 | 592 | 615 |
| | Stat. Kipplast, gerade | kg | 4.200 | 4.300 | 4.170 | 4.080 | 3.900 | 3.900 |
| | Stat. Kipplast, 40° geknickt | kg | 3.650 | 3.750 | 3.620 | 3.540 | 3.350 | 3.350 |
| | Reißkraft hydraulisch | kN | 41 | 41 | 35 | 31 | 36 | 36 |
| | Hubkraft hydr. am Boden | kN | 41 | 41 | 42 | 43 | 43 | 43 |
| | Betriebsgewicht | kg | 5.060 | 5.035 | 5.065 | 5.100 | 5.355 | 5.380 |
| | Wenderadius über Außenkante Reifen | mm | 3.680 | 3.680 | 3.680 | 3.680 | 3.680 | 3.680 |
| | Wenderadius über Schaufelecke | mm | 4.175 | 4.175 | 4.245 | 4.280 | 4.250 | 4.286 |
| a | Reichweite bei 45° | mm | 935 | 915 | 960 | 1.030 | 980 | 980 |
| b | Schütthöhe bei 45° | mm | 2.415 | 2.435 | 2.335 | 2.260 | 2.355 | 2.355 |
| c | Höhe Schaufeldrehpunkt | mm | 3.150 | 3.150 | 3.150 | 3.150 | 3.150 | 3.150 |
| d | Höhe Schaufeloberkante | mm | 4.070 | 4.070 | 4.025 | 4.190 | 3.950 | 3.950 |
| e | Einstechtiefe | mm | 100 | 100 | 140 | 140 | 110 | 110 |
| f | Überladehöhe bei 45° | mm | 2.875 | 2.875 | 2.835 | 2.835 | 2.870 | 2.870 |
| A | Länge über alles, Schaufel am Boden | mm | 5.445 | 5.310 | 5.375 | 5.475 | 5.470 | 5.470 |
| B | Radstand | mm | 2.050 | 2.050 | 2.050 | 2.050 | 2.050 | 2.050 |
| C | Schaufelbreite | mm | 1.800 | 1.800 | 1.870 | 1.870 | 1.800 | 1.900 |
| D | Breite über Bereifung | mm | 1.625 | 1.625 | 1.625 | 1.625 | 1.625 | 1.625 |
| E | Spurbreite | mm | 1.306 | 1.306 | 1.306 | 1.306 | 1.306 | 1.306 |
| F | Bodenfreiheit | mm | 305 | 305 | 305 | 305 | 305 | 305 |
| H | Höhe über alles | mm | 2.465 | 2.465 | 2.465 | 2.465 | 2.465 | 2.465 |

Alle Abmessungen mit Bereifung 12.5-18

## ARBEITSWERTE MIT GABELZINKEN

| | | | | |
|---|---|---|---|---|
| | Verkaufscode | | C24 | C23 |
| | Typ Gabelzinken | | FEM IIA | FEM IIB |
| | **Länge Gabelzinken** | **mm** | **1.200** | **1.200** |
| g | Max. Reichweite am Boden | mm | 820 | 885 |
| h | Max. Reichweite | mm | 1.305 | 1.305 |
| j | Max. Reichweite bei max. Stapelhöhe | mm | 640 | 640 |
| k | Max. Höhe Gabelträger | mm | 3.595 | 3.547 |
| l | Höhe Schaufeldrehpunkt | mm | 3.150 | 3.150 |
| m | Max. Stapelhöhe | mm | 3.015 | 2.890 |
| n | Höhe Gabelzinken bei max. Reichweite | mm | 1.472 | 1.350 |
| | Max. Kipplast gestreckt | kg | 3.080 | 3.070 |
| | Max. Kipplast geknickt | kg | 2.650 | 2.670 |
| | Max. Nutzlast nach EN 474-3, 80% | kg | 2.120 | 2.135 |
| | Max. Nutzlast nach EN 474-3, 60% | kg | 1.590 | 1.600 |
| | Betriebsgewicht mit Gabelzinken | kg | 4.980 | 4.985 |

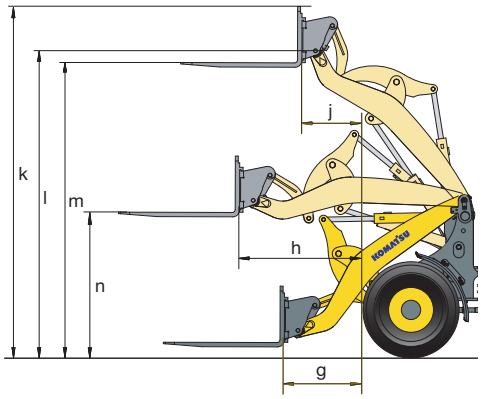

Radlader

# WA70-7

## Standard- und Sonderausrüstung

### MOTOR

| | |
|---|---|
| Komatsu 4D95LWE-5 ecot3-Dieselmotor (EU-Richtlinie Stufe IIIA) | ● |
| Lichtmaschine 90 A/12 V | ● |
| Anlasser 2,2 kW/12 V | ● |
| Batterie 92 Ah/12 V | ● |

### FAHRANTRIEB UND BREMSEN

| | |
|---|---|
| Kombiniertes Inchbremspedal | ● |
| Kriechgang | ○ |

### FAHRWERK UND BEREIFUNG

| | |
|---|---|
| Heavy-Duty Achsen | ● |
| Lamellensperrdifferential (LSD), vorn und hinten | ● |
| Verschiedene Reifentypen und -größen auf Anfrage | ○ |

### HYDRAULIKSYSTEM

| | |
|---|---|
| 3-fach Hauptsteuergerät | ● |
| Multifunktionshebel | ● |
| Hydraulischer Schnellwechsler | ● |
| Elektrische Betätigung des 3. Steuerkreises | ● |
| Grabwinkelautomatik | ○ |
| Auto-Inchventil | ○ |
| Bio-Ölbefüllung für Hydraulikanlage | ○ |

### WARTUNG

| | |
|---|---|
| KOMTRAX™ - Komatsu wireless monitoring system | ● |
| Werkzeugsatz | ● |
| Luftfilter mit Cyclone-Vorfilter | ○ |
| Grobmaschiger Kühler | ○ |
| Automatische Zentralschmieranlage | ○ |

### FAHRERHAUS

| | |
|---|---|
| Doppeltüriges Großraumfahrerhaus mit Heizung | ● |
| Kippkabine | ● |
| ROPS/FOPS-Rahmen nach SAE | ● |
| Rundum-Colorverglasung | ● |
| Verbundglasfrontscheibe | ● |
| Heckscheibenheizung | ● |
| Heckscheibenwischer | ● |
| Sonnenblende | ● |
| Verstellbare Lenksäule | ● |
| Gefederter Fahrersitz | ● |
| Sicherheitsgurt (EU-Norm) | ● |
| Einstellbare Armauflage mit kleinerem Ablagefach | ● |
| Große Staubox auf der linken Seite | ● |
| Armaturenbrett mit Tachometer, Anzeige Kühlmitteltemperatur, Anzeige Kraftstoffstand, Luftfilter-Warnanzeige usw. | ● |
| 12 V Stromversorgung | ● |
| Einstellbarer Komfort-Fahrersitz | ○ |
| Klimaanlage | ○ |
| Radio | ○ |
| Sonnenreflexionsfolie für Maschinendach | ○ |

### SICHERHEITSAUSRÜSTUNG

| | |
|---|---|
| Notlenkanlage | ● |
| Rückfahralarm | ● |
| Motor-Not-Aus | ● |
| Sicherheitsgurt mit Kontrollanzeige | ● |
| Signalhorn | ● |
| Rundumleuchte | ○ |
| Wegfahrsperre | ○ |
| Wegfahrsperre mit Zentralschlüssel für Mietflotten | ○ |
| Schlauchbruchsicherung | ○ |
| Batteriehauptschalter | ○ |
| Feuerlöscher | ○ |

### BELEUCHTUNG

| | |
|---|---|
| Halogen-Scheinwerfer | ● |
| Rückfahrscheinwerfer | ● |
| Zusatzscheinwerfer vorn/hinten | ○ |
| Xenon-Scheinwerfer vorn, Halogen-Scheinwerfer hinten | ○ |

### SONSTIGE AUSRÜSTUNG

| | |
|---|---|
| Z-Kinematik (Parallelhub mit Gabelzinken) | ● |
| Gegengewicht | ● |
| Elektronisch gesteuerter Laststabilisator (ECSS) | ○ |
| Sonderlackierung | ○ |
| Schaufelstandsanzeige | ○ |

### ANBAUGERÄTE

| | |
|---|---|
| Schaufel mit Zähnen/ohne Zähne | ○ |
| 4-in-1 Schaufel | ○ |
| Leichtgutschaufeln | ○ |
| Gabelträger und Zinken | ○ |
| Schneidkantenschutz | ○ |

Weitere Ausrüstungen und Sonderausführungen auf Anfrage

Alle Schaufeln und Anbaugeräte für Schnellwechslermontage

Weitere Anbaugeräte auf Anfrage

● Standardausrüstung
○ Sonderausrüstung

Ihr Komatsu-Partner:

**Komatsu Europe International NV**
Mechelsesteenweg 586
B-1800 VILVOORDE (BELGIUM)
Tel. +32-2-255 24 11
Fax +32-2-252 19 81
**www.komatsu.eu**

VDESS04600 03/2014

Materials and specifications are subject to change without notice.
KOMATSU is a trademark of Komatsu Ltd. Japan.

Angaben unverbindlich, Änderungen vorbehalten. Abbildungen können von der Standardausführung abweichen.
Die Standardausrüstung und Sonderausrüstung können regional unterschiedlich ausgeführt sein. Printed in Europe.